Типы корпусов. Габаритные и присоединительные размеры

Приборы ОВЕН выпускаются в корпусах щитового, настенного или DIN-реечного крепления.

Корпуса выполнены из ударопрочного ABS-пластика и соответствуют ГОСТ 14254-96 «Степени защиты, обеспечиваемые оболочками (Код IP), который распространяется на электрооборудование с напряжением не более 72,5 кВ». Код IP отражает степень защиты, обеспечиваемую корпусом прибора, т. е. возможность доступа к его опасным частям, а также попадания внешних твердых предметов и воды в прибор.

Клеммник у приборов щитового крепления находится на задней стенке.

Для доступа к клеммнику прибора настенного крепления необходимо снять верхнюю крышку. В отверстиях подвода внешних связей устанавливаются резиновые уплотнители (втулки).

Для установки прибора на стационарное место работы к нему прилагается комплект крепежных элементов, который может быть двух видов: Н для корпусов настенного крепления и Щ для корпусов щитового крепления. В комплект в зависимости от корпуса входят:

Настенный Н		Щитовой Щ	
кронштейн	1 шт.	фиксаторы	2 шт.
винт М4-6g×32.58.026	1 шт.		

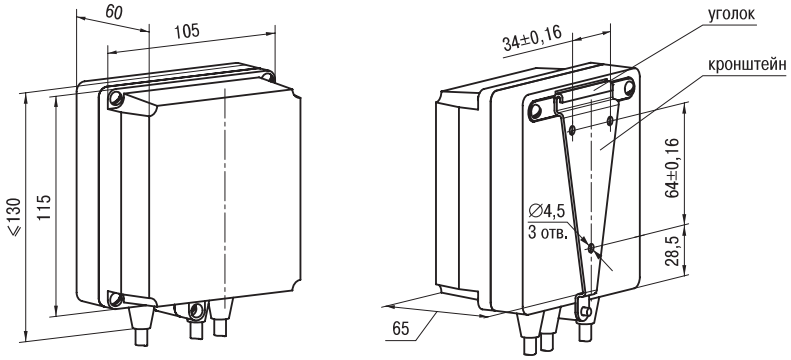

Н — корпус настенного крепления, габаритные размеры 130×105×65 мм, степень защиты IP44

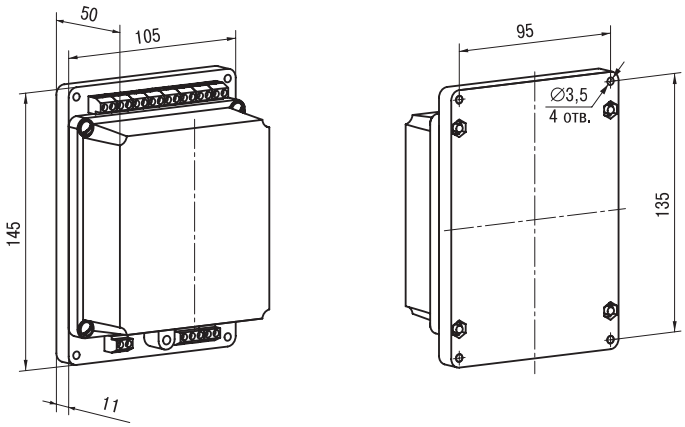

Н1 — корпус настенного крепления, габаритные размеры 145×105×65 мм, степень защиты IP20

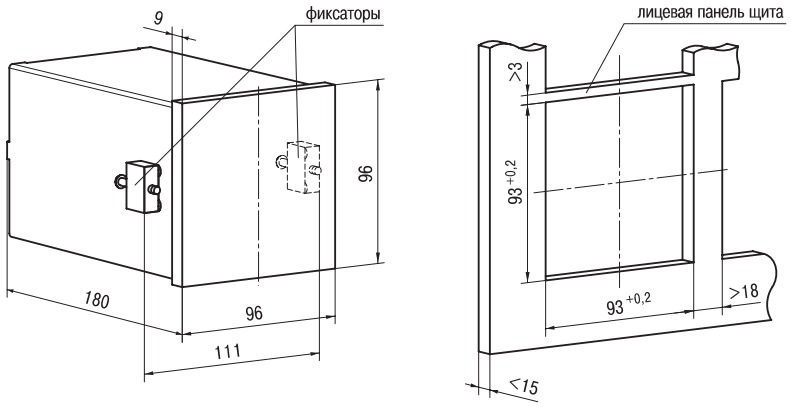

Щ — корпус щитового крепления, габаритные размеры 96×96×180 мм, степень защиты со стороны передней панели IP20

Типы корпусов. Габаритные и присоединительные размеры

Щ1 — корпус щитового крепления, габаритные размеры 96×96×70 мм, степень защиты со стороны передней панели IP54

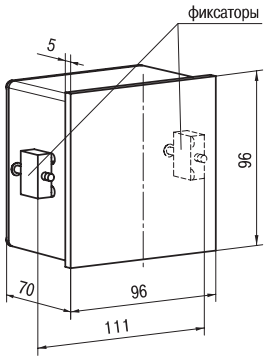

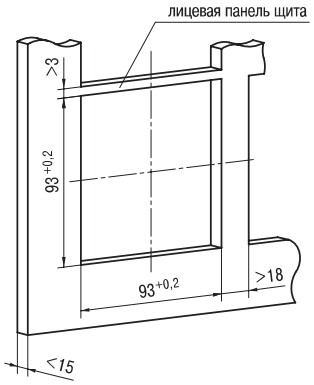

Щ1 — корпус щитового крепления, габаритные размеры 96×96×65 мм, степень защиты со стороны передней панели IP54

(данный тип корпуса Щ1 применяется в обновленной линейке 2ТРМ0...ТРМ12)

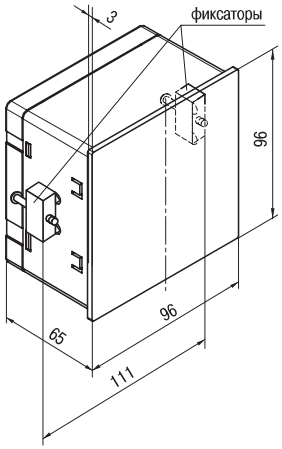

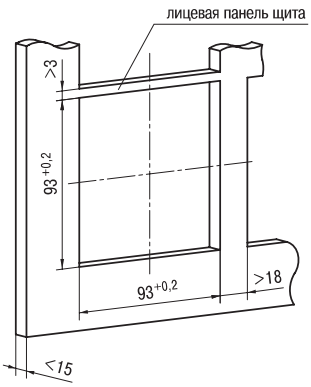

Щ2 — корпус щитового крепления, габаритные размеры 96×48×100 мм, степень защиты со стороны передней панели IP54

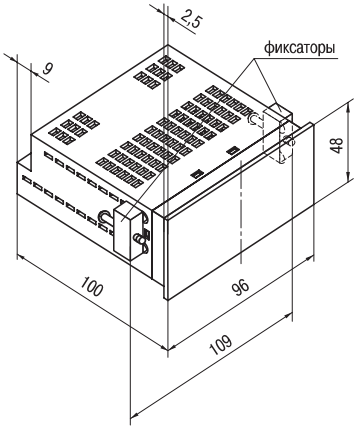

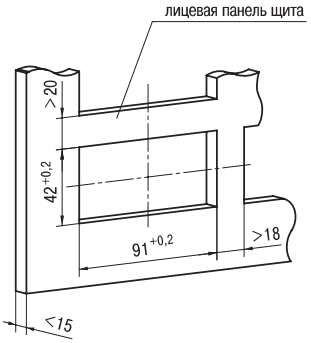

Щ2 — корпус щитового крепления, габаритные размеры 96×48×100 мм, степень защиты со стороны передней панели IP20

(старый вариант корпуса Щ2, планируется к снятию с производства)

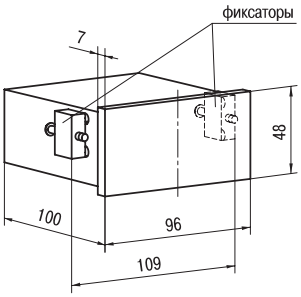

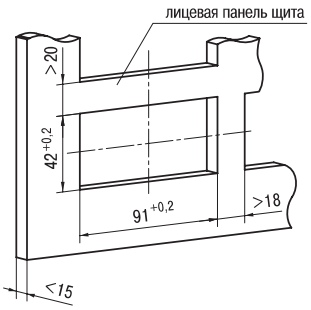

Щ3 — корпус щитового крепления, габаритные размеры 76×34×70 мм, степень защиты со стороны передней панели IP54

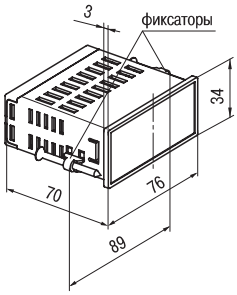

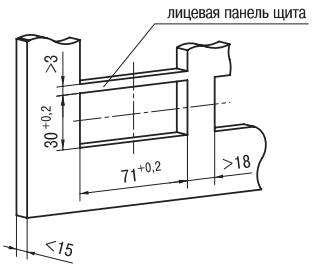

Технические характеристики и цены могут быть изменены без предварительного уведомления.

ОВЕН

Типы корпусов. Габаритные и присоединительные размеры

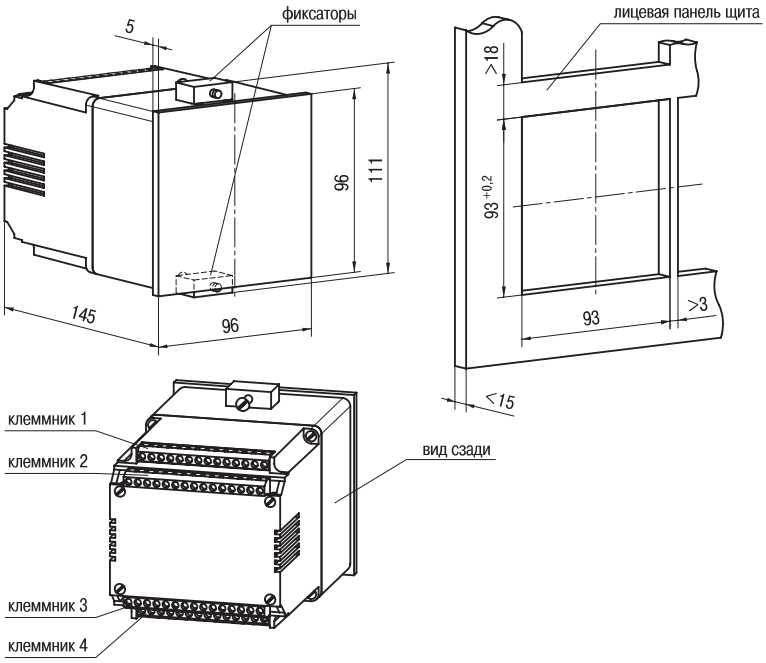

Щ4 — корпус щитового крепления, габаритные размеры 96×96×145 мм, степень защиты со стороны передней панели IP54

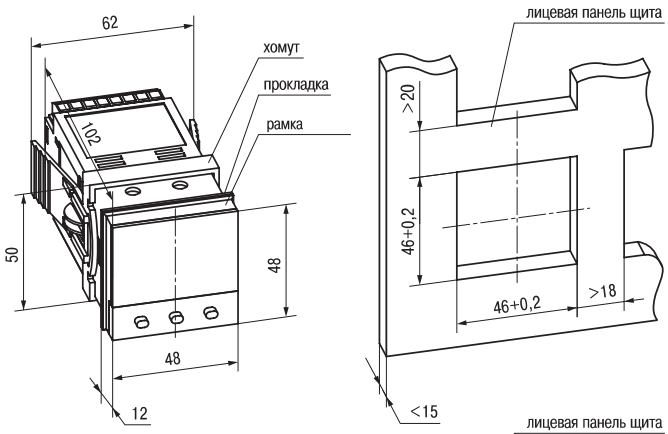

Щ5 — корпус щитового крепления, габаритные размеры 48×48×102 мм, степень защиты со стороны передней панели IP54

крепление с помощью зажима

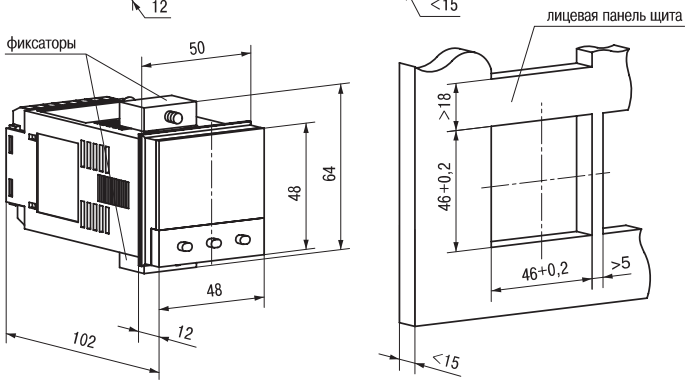

крепление с помощью фиксаторов

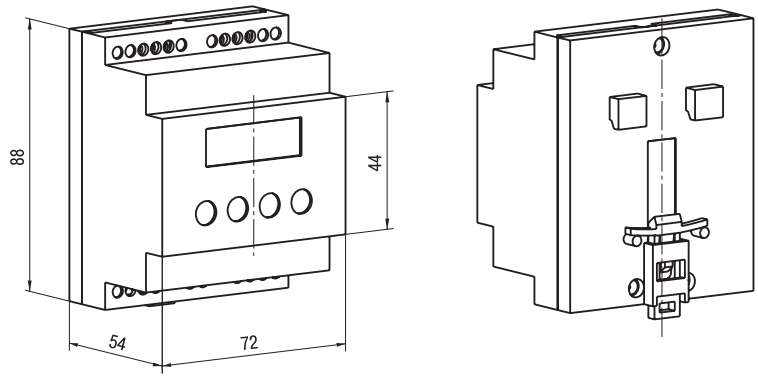

Д — корпус для крепления на DIN-рейку, габаритные размеры 72×88×54 мм, степень защиты со стороны передней панели IP20

Типы корпусов. Габаритные и присоединительные размеры

Д2 — корпус для крепления на DIN-рейку 35 мм, габаритные размеры 36×90×58 мм, степень защиты со стороны передней панели IP20

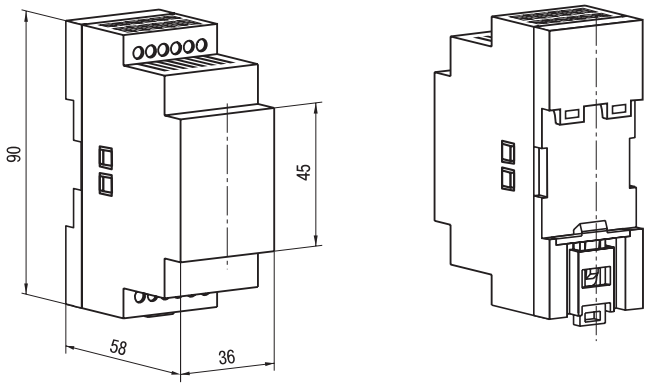

Д3 — корпус для крепления на DIN-рейку 35 мм, габаритные размеры 54×90×58 мм, степень защиты со стороны передней панели IP20

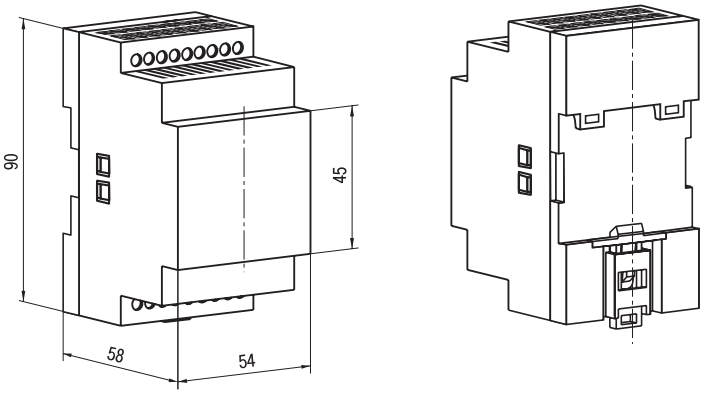

Д4 — корпус для крепления на DIN-рейку 35 мм, габаритные размеры 72×90×58 мм, степень защиты со стороны передней панели IP20

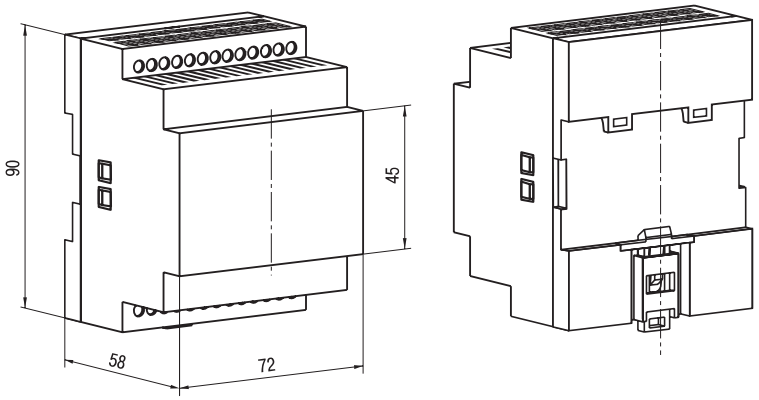

Д9 — корпус для крепления на DIN-рейку 35 мм, габаритные размеры 157×86×58 мм, степень защиты со стороны передней панели IP20

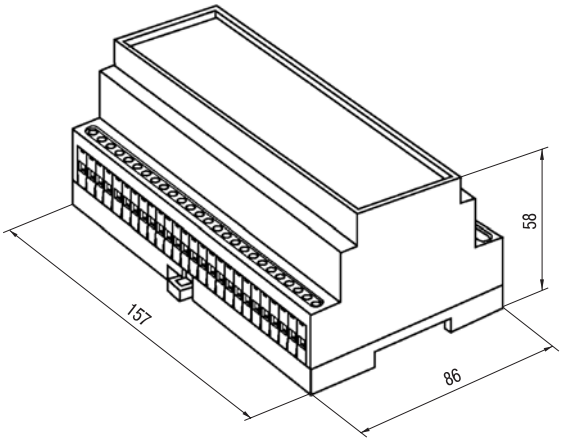

Технические характеристики и цены могут быть изменены без предварительного уведомления.